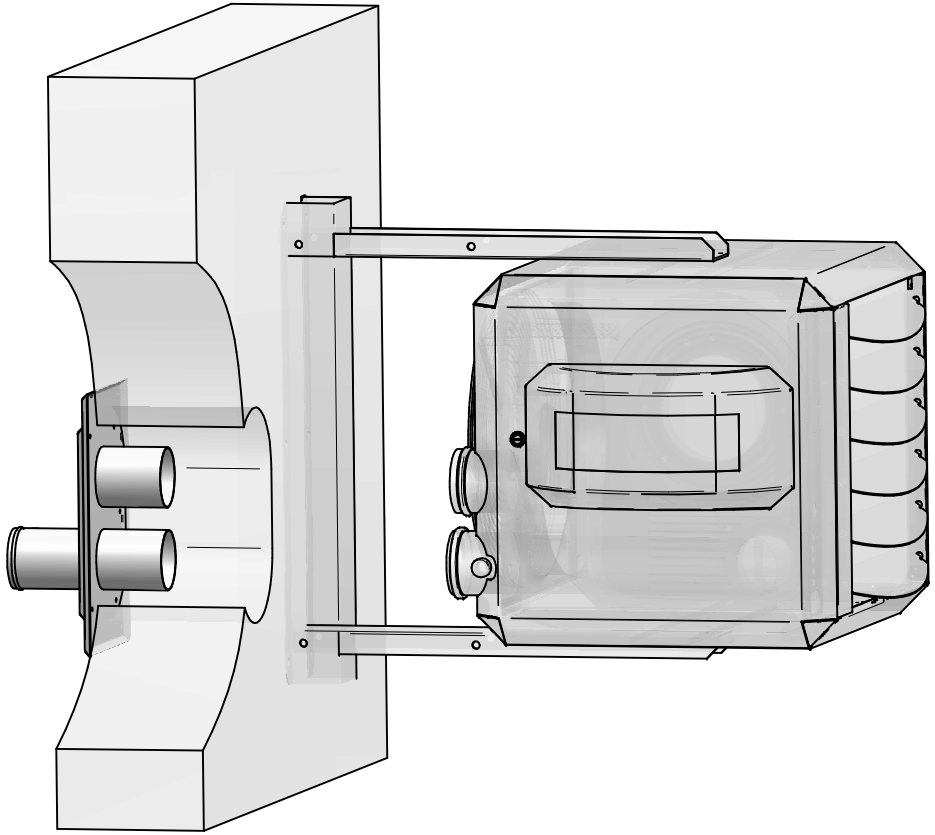
1

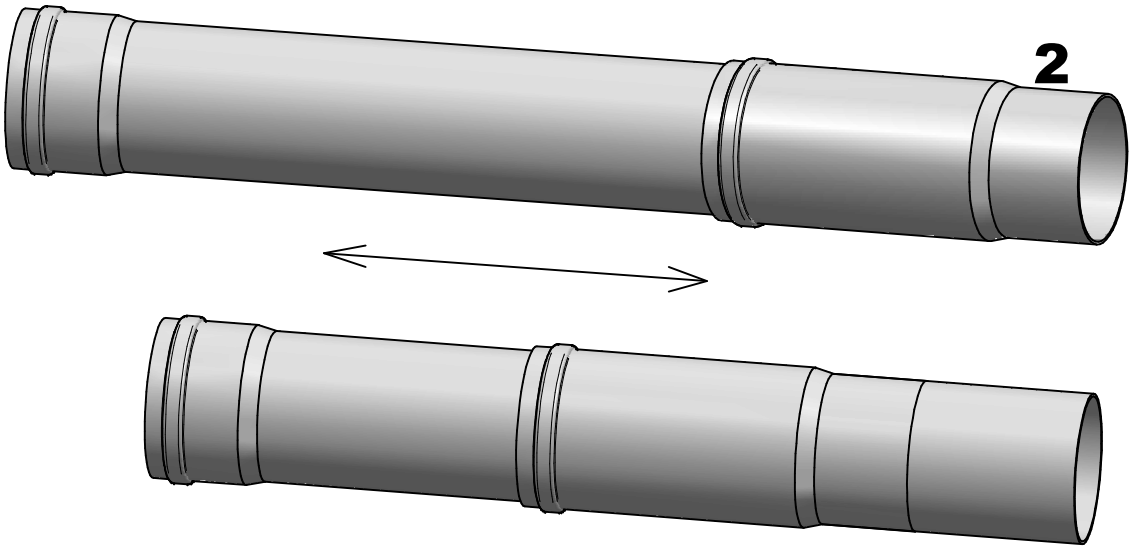
2

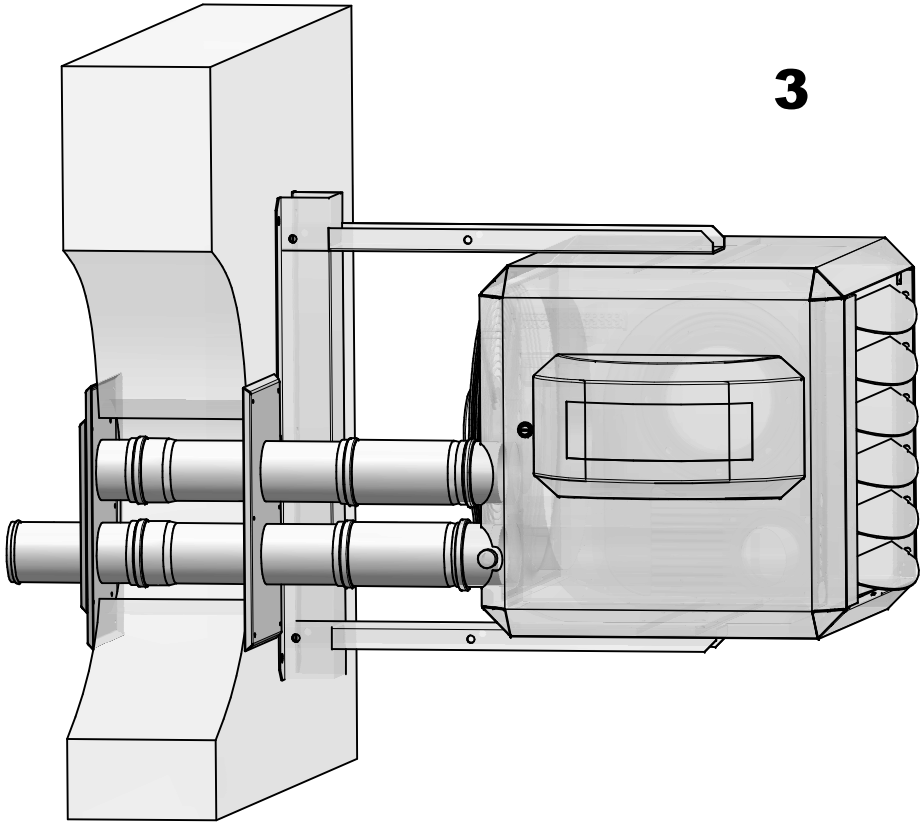
3