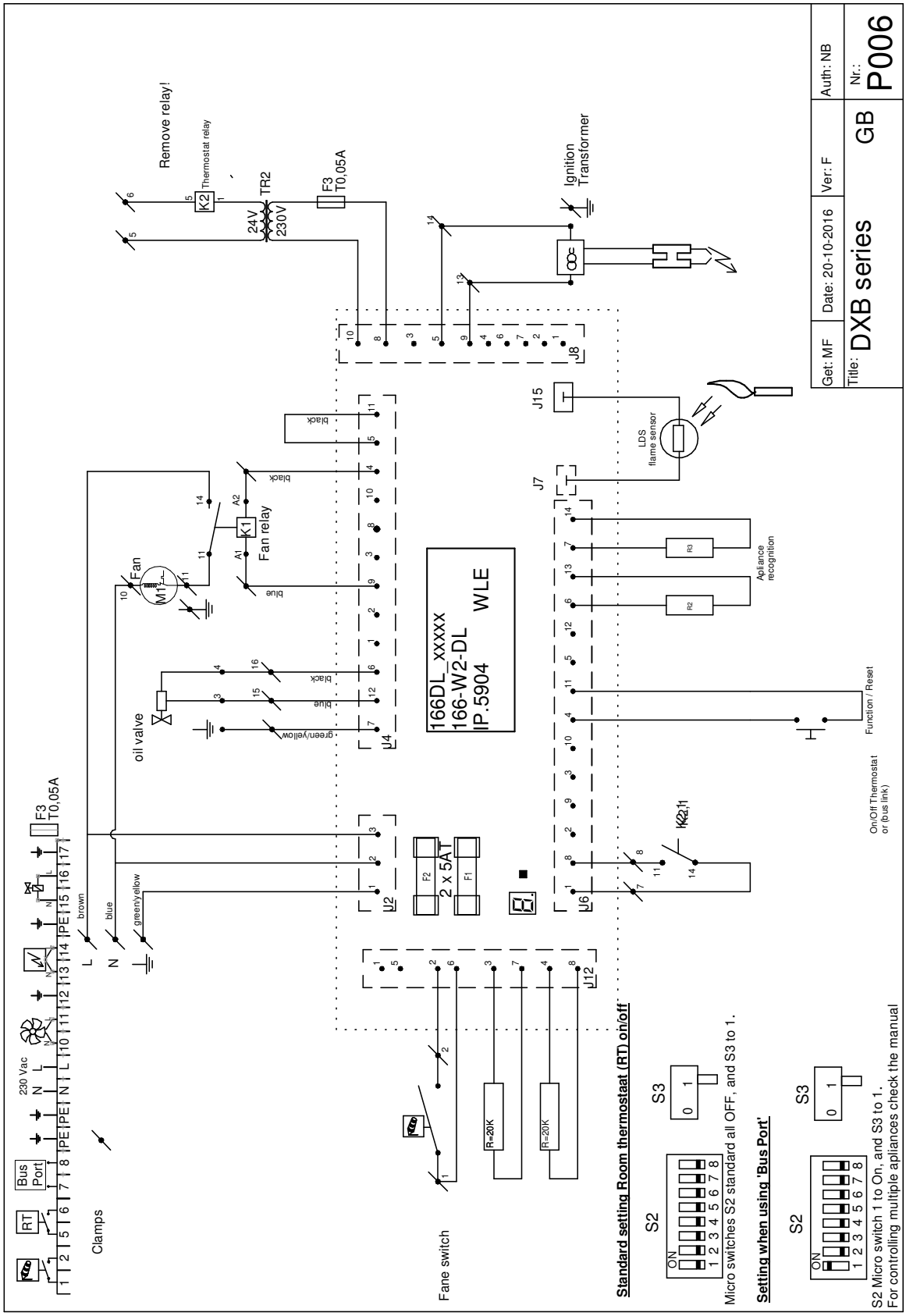8 Wiring diagrams